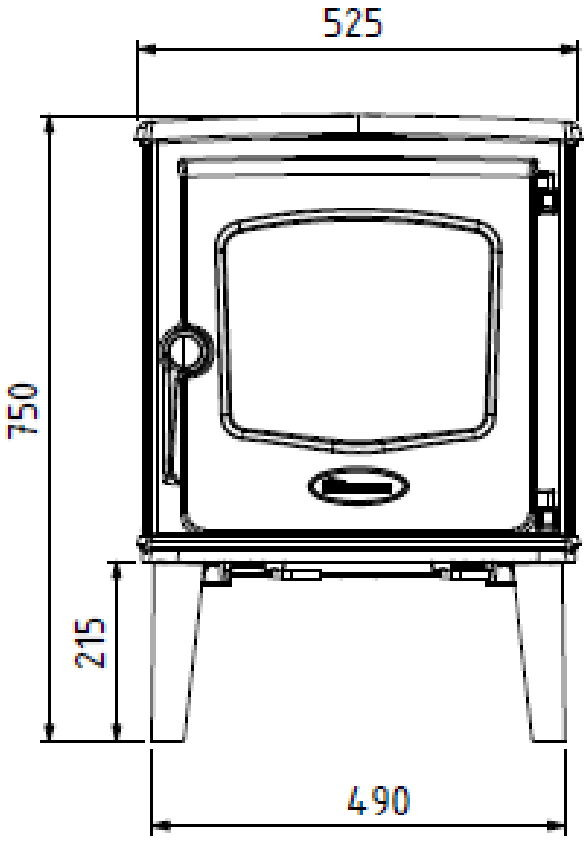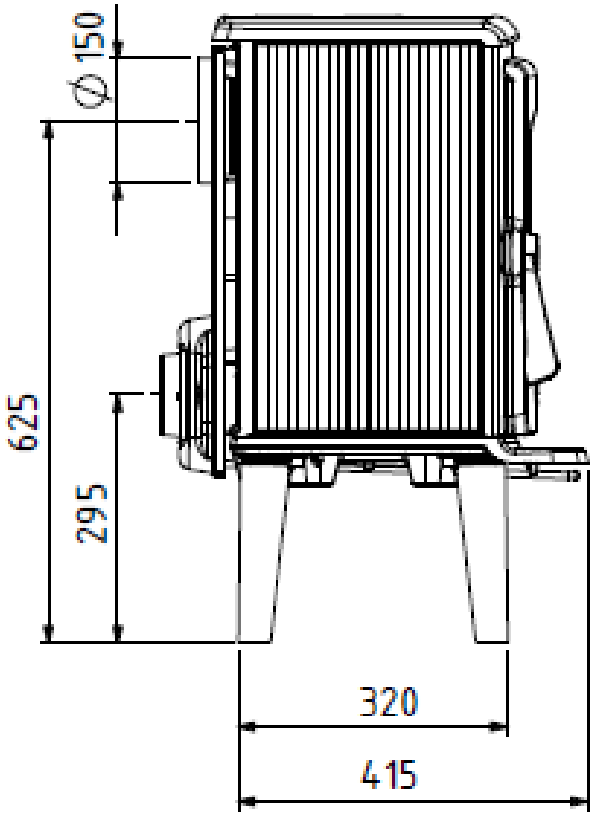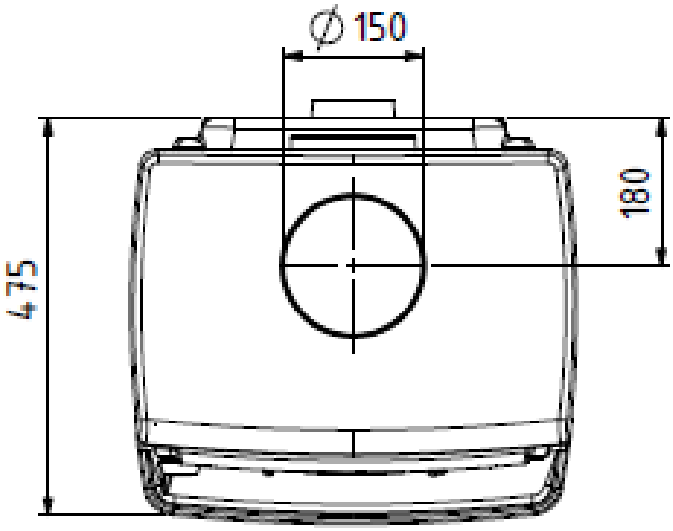525CB